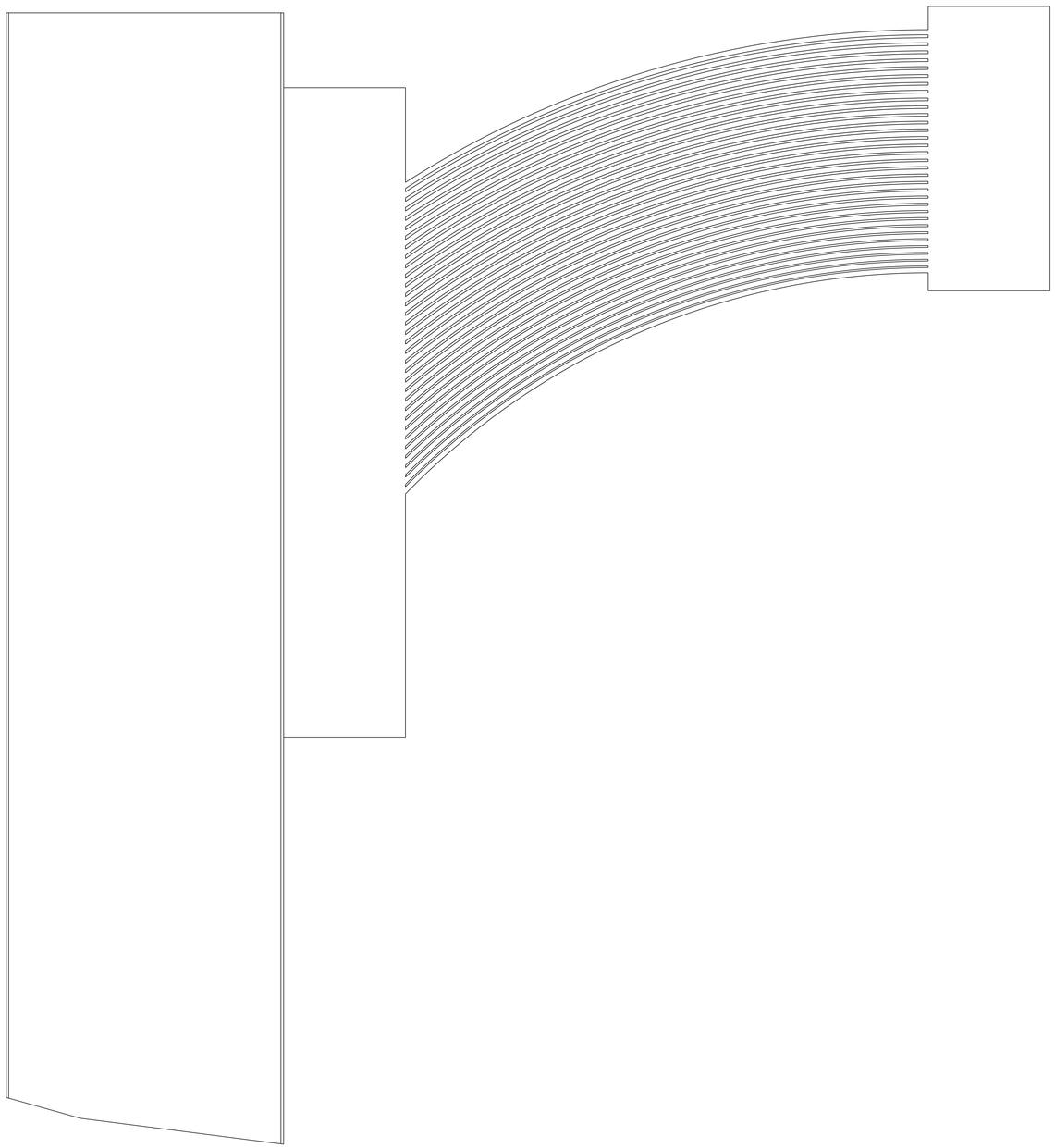

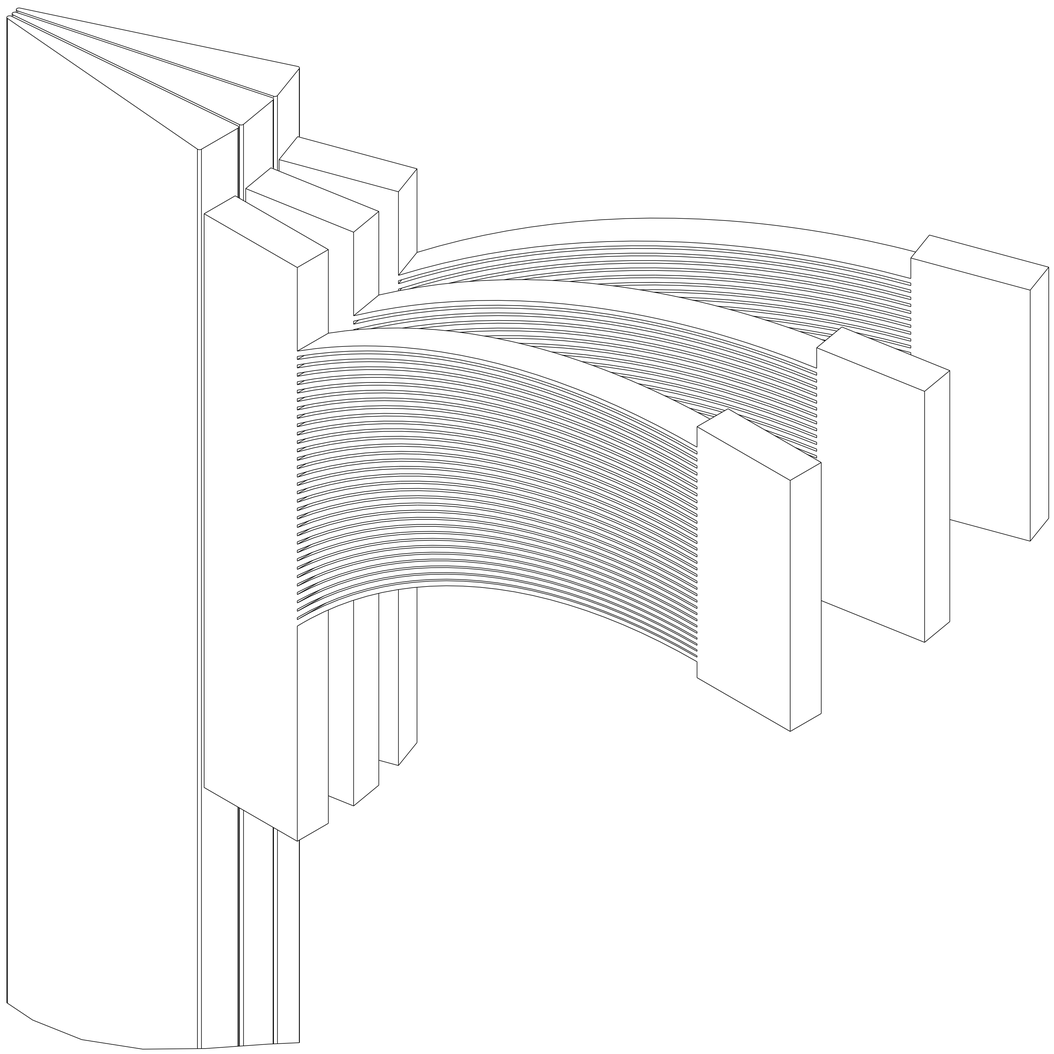

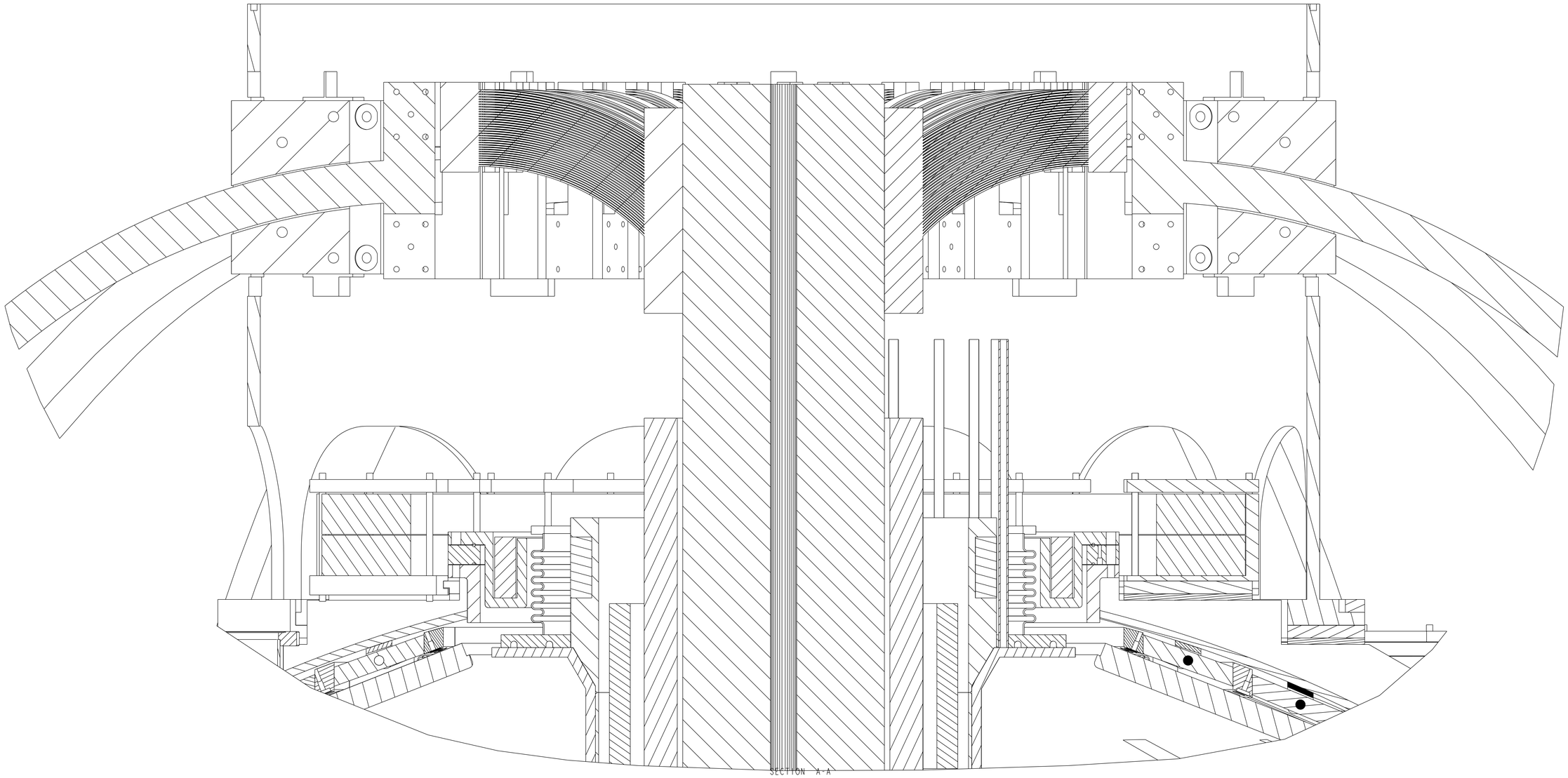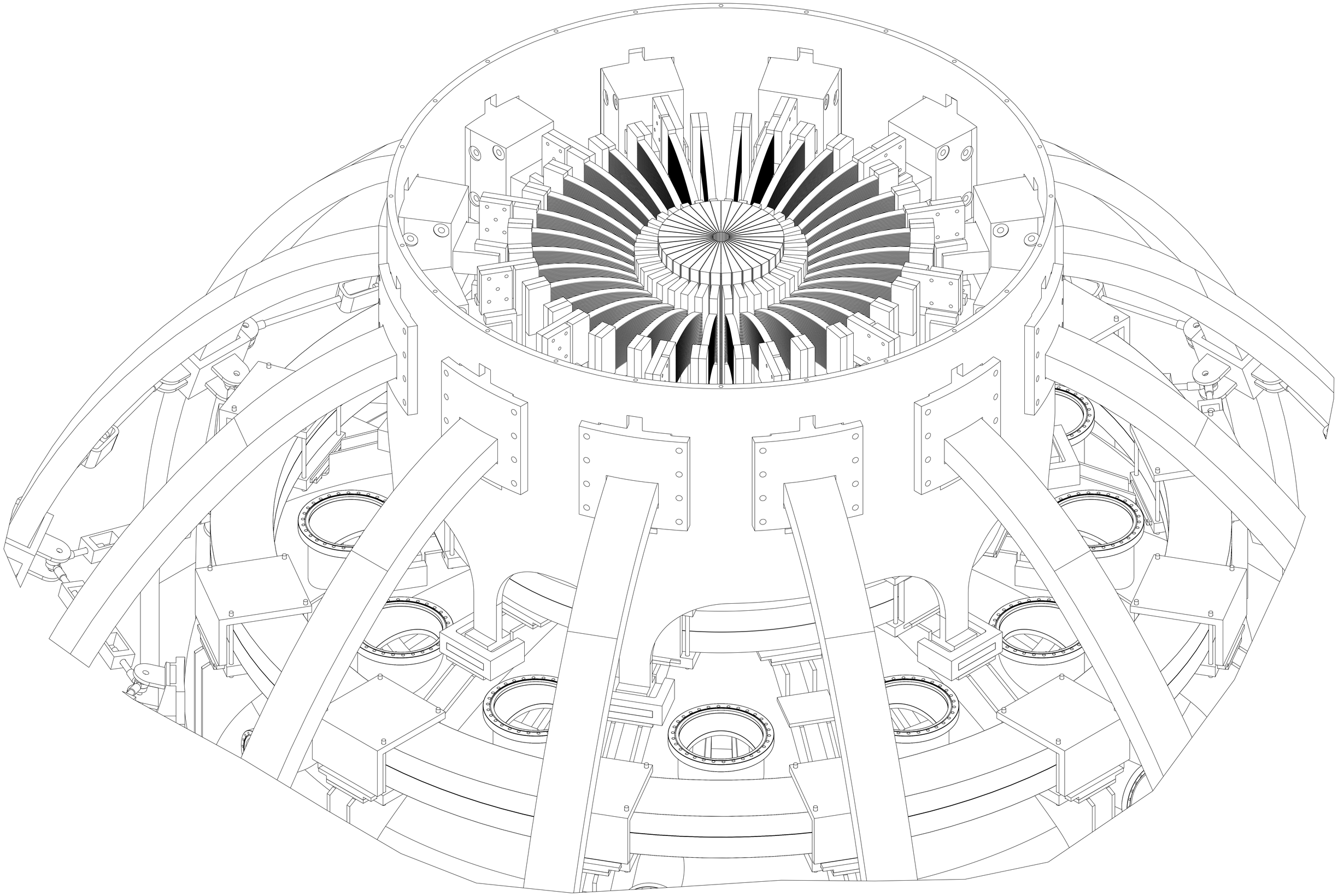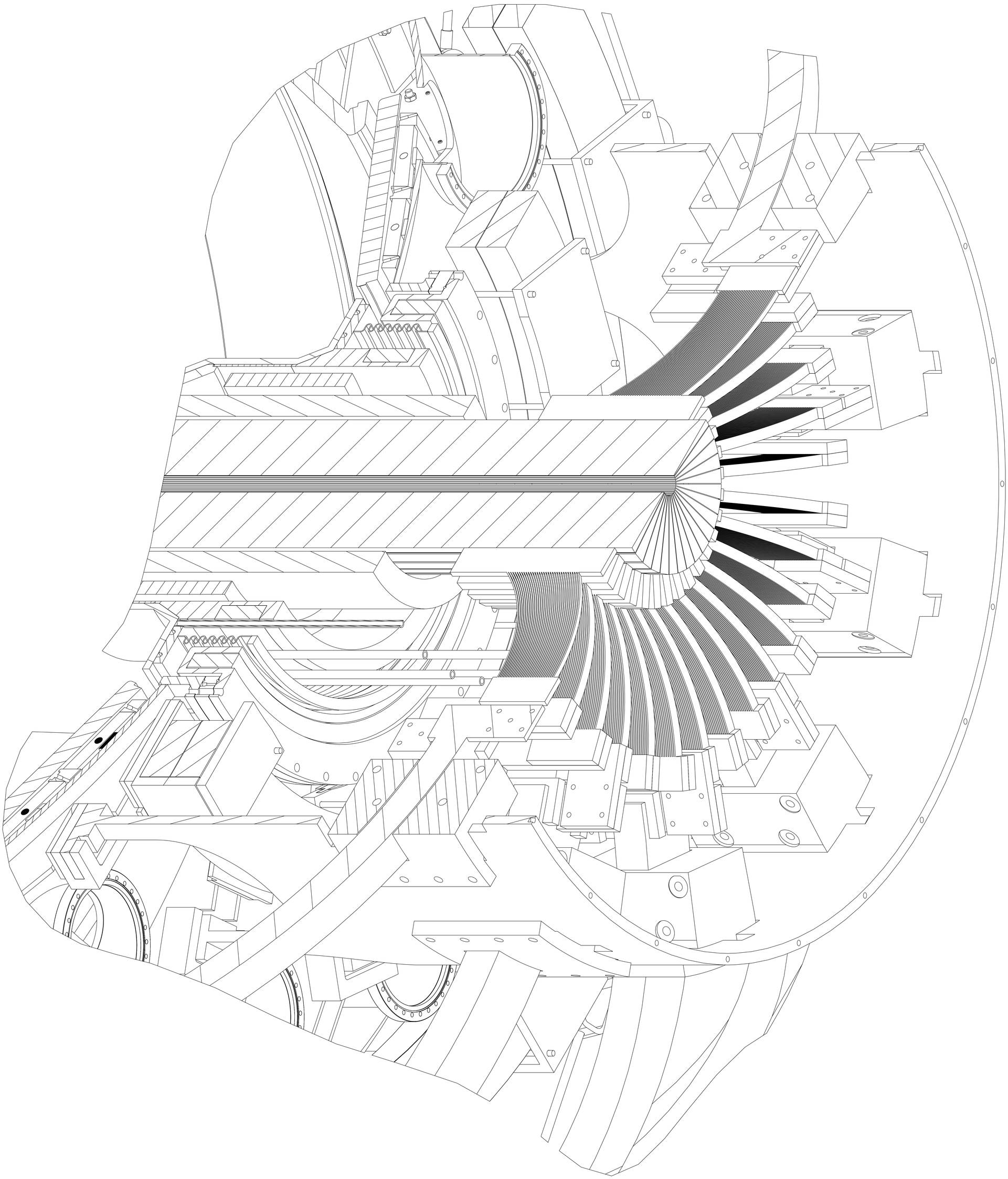
SECTION A-A